男子ダブルス

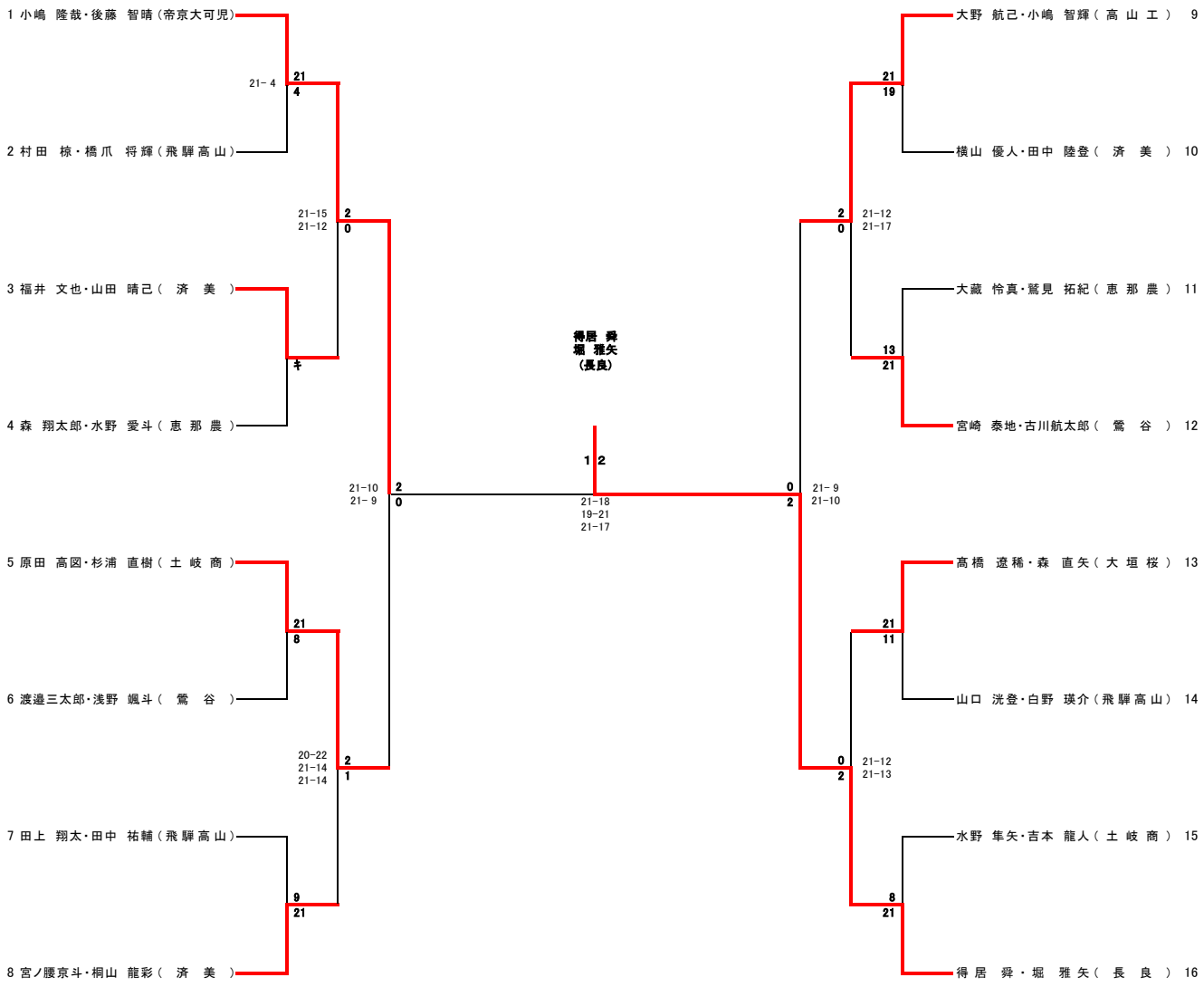
1 小嶋 隆哉・後藤 智晴（帝京大可児）
2 村田 椋・橋爪 将輝（飛騨高山）
21-4
21
4
3 福井 文也・山田 晴己（ 済 美 ）
4 森 翔太郎・水野 愛斗（ 恵 那 農 ）
21-15
21-12
2
0
5 原田 高図・杉浦 直樹（ 土 岐 商 ）
6 渡邉三太郎・浅野 颯斗（ 鶯 谷 ）
21
8
7 田上 翔太・田中 祐輔（飛騨高山）
8 宮ノ腰京斗・桐山 龍彩（ 済 美 ）
9
21
20-22
21-14
21-14
2
1
21-10
21-9
2
0
得居 舞
堀 雅矢
（長良）
1 2
21-18
19-21
21-17
0
2
21-9
21-10
大野 航己・小嶋 智輝（ 高 山 工 ） 9
横山 優人・田中 陸登（ 済 美 ） 10
21
19
大蔵 怜真・鷲見 拓紀（ 恵 那 農 ） 11
宮崎 泰地・古川航太郎（ 鶯 谷 ） 12
13
21
2
0
21-12
21-17
高橋 遼稀・森 直矢（ 大 垣 桜 ） 13
山口 洸登・白野 瑛介（飛騨高山） 14
21
11
水野 隼矢・吉本 龍人（ 土 岐 商 ） 15
得居 舞・堀 雅矢（ 長 良 ） 16
8
21
0
2
21-12
21-13