第68回岐阜県高校総体バドミントン競技

2020年8月1日 プリニーの総合体育館
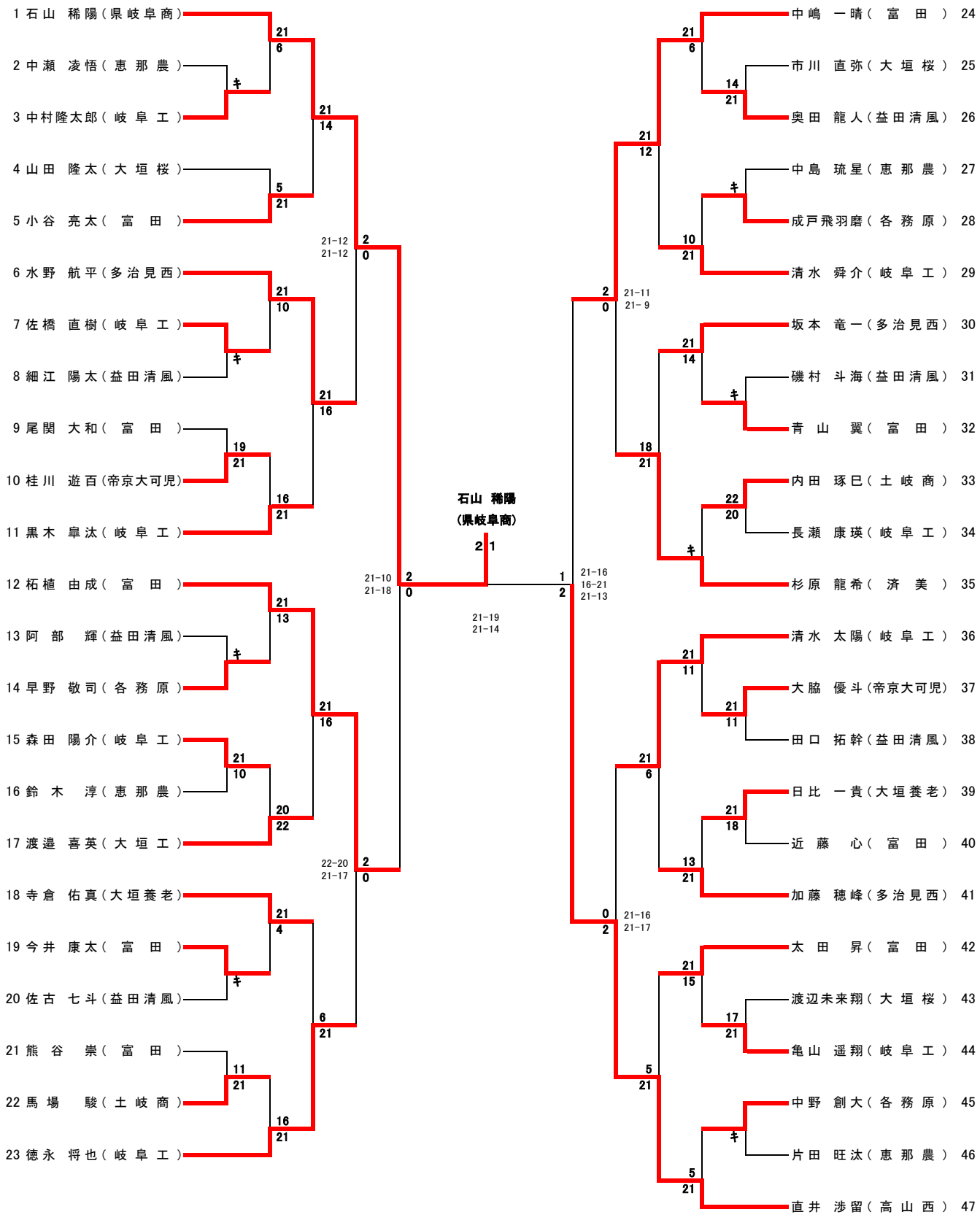
男子シングルス