女子ダブルス

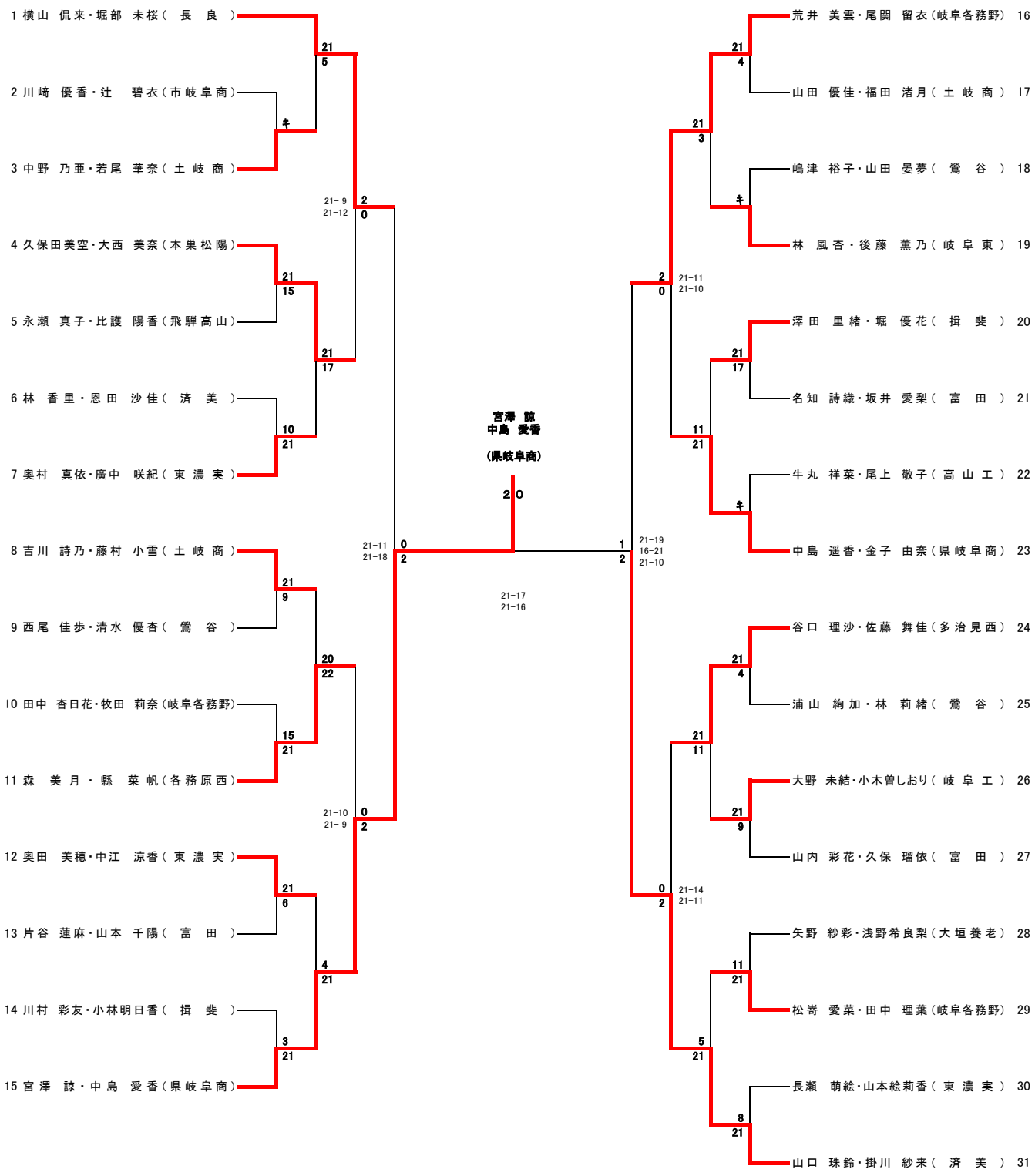
1 横山 侃来・堀部 未桜（ 長 良 ）
2 川崎 優香・辻 碧衣（市岐阜商）
3 中野 乃亜・若尾 華奈（ 土 岐 商 ）
4 久保田美空・大西 美奈（本巣松陽）
5 永瀬 真子・比護 陽香（飛騨高山）
6 林 香里・恩田 沙佳（ 済 美 ）
7 奥村 真依・廣中 咲紀（ 東 濃 実 ）
8 吉川 詩乃・藤村 小雪（ 土 岐 商 ）
9 西尾 佳歩・清水 優杏（ 鶯 谷 ）
10 田中 杏日花・牧田 莉奈（岐阜各務野）
11 森 美 月 ・ 縣 菜 帆（各務原西）
12 奥田 美穂・中江 涼香（ 東 濃 実 ）
13 片谷 蓮麻・山本 千陽（ 富 田 ）
14 川村 彩友・小林明日香（ 揖 斐 ）
15 宮澤 諒・中島 愛香（県岐阜商）
宮澤 諒
中島 愛香
（県岐阜商）
荒井 美雲・尾関 留衣（岐阜各務野） 16
山田 優佳・福田 渚月（ 土 岐 商 ） 17
嶋津 裕子・山田 晏夢（ 鶯 谷 ） 18
林 風杏・後藤 薫乃（ 岐 阜 東 ） 19
澤田 里緒・堀 優花（ 揖 斐 ） 20
名知 詩織・坂井 愛梨（ 富 田 ） 21
牛丸 祥菜・尾上 敬子（ 高 山 工 ） 22
中島 遥香・金子 由奈（県岐阜商） 23
谷口 理沙・佐藤 舞佳（多治見西） 24
浦山 絢加・林 莉緒（ 鶯 谷 ） 25
大野 未結・小木曽しおり（ 岐 阜 工 ） 26
山内 彩花・久保 瑠依（ 富 田 ） 27
矢野 紗彩・浅野希良梨（大垣養老） 28
松嵜 愛菜・田中 理葉（岐阜各務野） 29
長瀬 萌絵・山本絵莉香（ 東 濃 実 ） 30
山口 珠鈴・掛川 紗来（ 済 美 ） 31