2023（令和5）年度　岐阜県高等学校新人大会・個人戦　東濃地区予選大会

【男子】

2023年9月9日（土）
土岐市総合公園

1	佐藤直輝 前田英貴	（中京）	④
2	川井奏空 髙橋皇成	~~（多工）~~	R
3	松岡裕矢 内山太智	（多北）	④
4	永石蓮翔 工藤碧音	（多工）	④
5	和木礼恩 岩永煌大	（恵那）	1
6	牧野莉久 北村太一	（中商）	2
7	加藤優悟 永冶　陸	（多北）	④
8	秋山知暉 榛澤始海	（中京）	④
9	薄田の叶 澤田　登	（土商）	1
10	濱島　星 中島光聖	（多西）	④
11	日下部夢月 草苅悠太	~~（恵那）~~	R
12	島津泰雅 中村光希	（多工）	1
13	西尾　健 神崎志音	（多北）	④
14	福井晶悠 大和　有	（中京）	④
15	鈴木　廉 有我春輝	（中京）	④
16	林　勇太朗 栗田尚輝	（多北）	④
17	安藤清斗 松久保壮矢	（多西）	2
18	山下広貴 鈴木絢人	（恵那）	④
19	森田一翔琉 小木曽悠斗	（多工）	0
20	小木曽快星 藤井健輔	（中京）	④
21	渡邉秀悟 曽我元飛	（中商）	2
22	勝　陽仁 土本煌羅	（土商）	④
23	鬼頭尚司 酒井利碧	（多工）	3
24	佐々木亮汰 大嶋一輝	（多北）	3
25	今井蒼空 松山顕光	（多西）	④
26	大山煌太 井上　倖	（多北）	0
27	荻野旬矢 林　侑平	（中商）	④
28	安田龍吾 中島大翔	（中京）	④

29	大川聖矢 二橋　輝	（中京）	④
30	久保篤司 坂森恵太	（多北）	④
31	長尾太誠 佐上　遼	（多西）	0
32	山田舜悟 長江瑛倫	（多工）	2
33	阿部峻大 青山佳樹	（多北）	④
34	西尾　湊 中村龍芽	（中商）	2
35	大脇綱介 澤田　成	（恵那）	④
36	後藤翼斗 小縣希琉	（中京）	④
37	横田　冠 丹羽颯野	（多西）	1
38	小栗巧士 西谷優輝	（多北）	④
39	山田陽喬 千藤桔平	（中商）	1
40	松本和馬 砂田歩夢	（多工）	0
41	布施幸弥 桑江宗一朗	（多北）	④
42	大塩鳳真 寺嶋閃輝	（中京）	④
43	中山晴暉 加藤昴輝	（中京）	④
44	粟田圭佑 織野泰観	（多北）	3
45	鈴木康平 林　弥	（恵那）	④
46	佐藤隼斗 池永零央	（多工）	1
47	縣　魁二 加藤　一	（土商）	④
48	日比野景太 座馬航太	（多西）	0
49	原　希良 松岡翼斗	（中京）	④
50	田中　善 安藤汰一	（多西）	2
51	越野柊吾 安江広晴	（中商）	④
52	渡辺凱士 塚本翔星	（恵那）	④
53	土屋響生 柴田　陽	（多北）	3
54	安江莉玖斗 小嶋祐平	~~（多工）~~	R
55	辰巳　潤 山田峰矢	（多北）	④
56	花田健心 吉松駿佑	（中京）	④

15	鈴木　廉 有我春輝	（中京）	④ 2
	3位決定戦		
42	大塩鳳真 寺嶋閃輝	（中京）	

2023(令和5)年度　岐阜県高等学校新人大会･個人戦　東濃地区予選大会

【女子】

2023年9月9日(土)
中津川公園

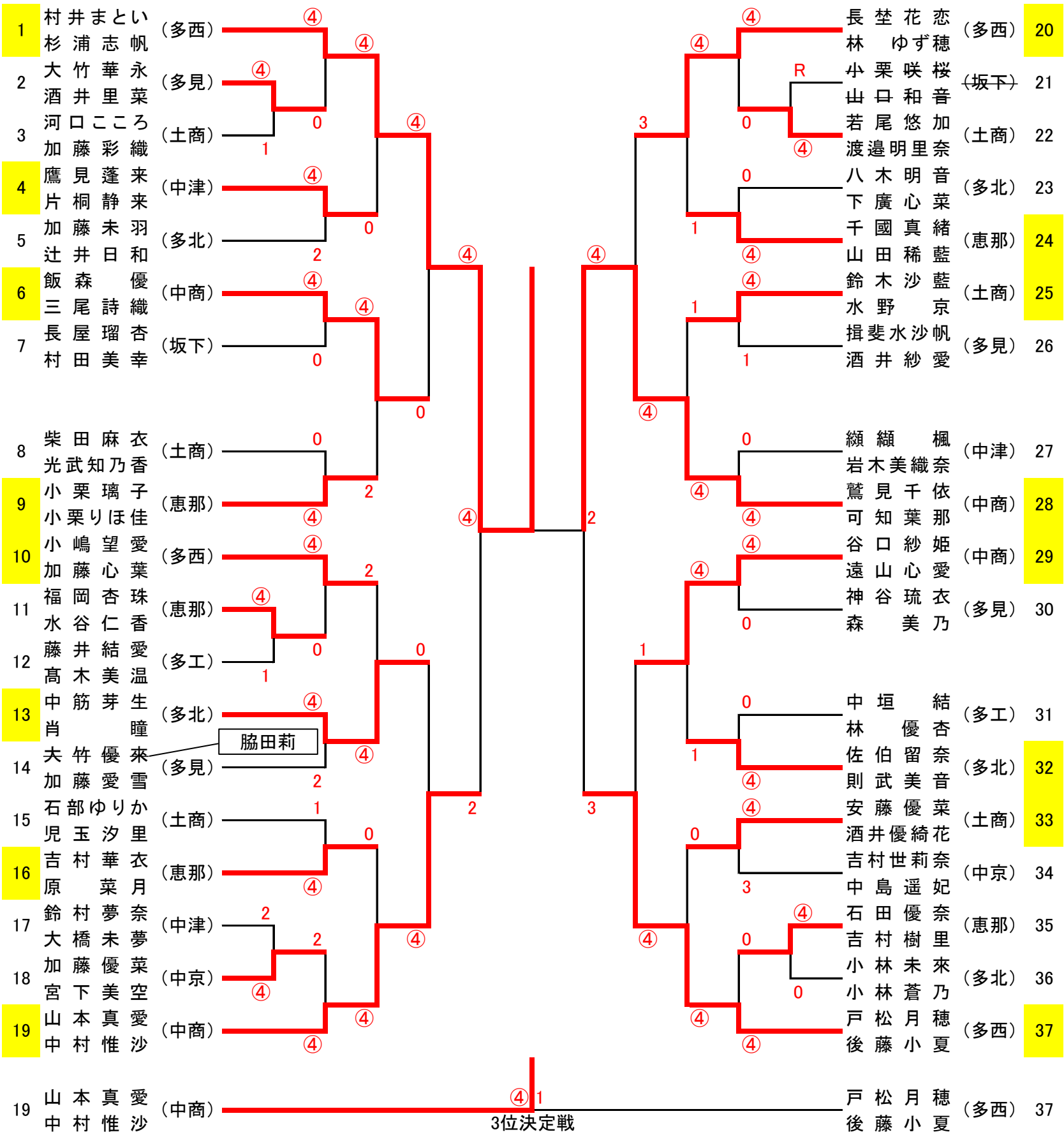

新人大会東濃地区予選　地区還元枠　復活戦

【男子】

	旧No.			
1	13	西尾　健 神﨑志音	（多北）	④
2	25	今井蒼空 松山顕光	（多西）	2
3	18	山下広貴 鈴木絢人	（恵那）	④
4	55	辰巳　潤 山田峰矢	（多北）	0
5	16	林　勇太朗 栗田尚輝	（多北）	1
6	36	後藤翼斗 小縣希琉	（中京）	④
7	27	荻野旬矢 林　侑平	（中商）	④
8	4	永石蓮翔 工藤碧音	（多工）	3

				旧No.	
0	松岡裕矢 内山太智	（多北）	3	9
④	渡辺凱士 塚本翔星	（恵那）	52	10
④	濱島　星 中島光聖	（多西）	10	11
1	久保篤司 坂森恵太	（多北）	30	12
2	布施幸弥 桑江宗一朗	（多北）	41	13
④	縣　魁二 加藤　一	（土商）	47	14
1	鈴木康平 林　弥	（恵那）	45	15
④	阿部峻大 青山佳樹	（多北）	33	16

【女子】

な　し